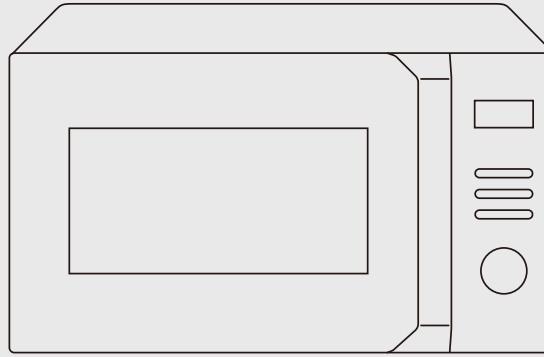

HORNO MICROONDAS

# MANUAL DEL USUARIO

MMO20COAA-MPCBK

Advertencias: Antes de utilizar este producto, lea este manual cuidadosamente y guárdelo para futuras consultas. El diseño y las especificaciones con el fin de mejorar el producto están sujetos a cambios sin previo aviso. Consulte con su distribuidor o fabricante para obtener mayor información.
La imagen anterior es solo para referencia. Tome la apariencia del producto real como estándar.

## NOTA DE AGRADECIMIENTO

¡Gracias por elegir Midea! Antes de utilizar su nuevo producto Midea, lea este manual detenidamente para asegurarse de que sabe cómo manejar las características y funciones que le ofrece su nuevo aparato de forma segura.

# CONTENIDO


NOTA DE AGRADECIMIENTO ---------- ES-02

INSTRUCCIONES DE SEGURIDAD ---------- ES-03

ESPECIFICACIONES ---------- ES-12

DESCRIPCIÓN DEL PRODUCTO ---------- ES-13

INSTALACIÓN DEL PRODUCTO ---------- ES-15

FUNCIONAMIENTO ---------- ES-17

Panel de control ---------- ES-17

1. Configuración del reloj ---------- ES-18
2. Configuración del temporizador de cocina ---------- ES-18
3. Cocción por microondas ---------- ES-18
4. Descongelar por peso ---------- ES-19
5. Descongelar por tiempo ---------- ES-19
6. Cocción rápida ---------- ES-19
7. Cocción en múltiples etapas ---------- ES-20
8. Menú automático ---------- ES-20
9. Mantener caliente ---------- ES-22
10. Desodorización del interior ---------- ES-22
11. Limpieza del interior ---------- ES-22
12. Función de bloqueo para niños ---------- ES-23
13. Función de reposición del plato giratorio ---------- ES-23
14. Modo de silencio ---------- ES-24
15. Función de consulta ---------- ES-24

SOLUCIÓN DE PROBLEMAS ---------- ES-25

MARCAS COMERCIALES, DERECHOS DE AUTOR Y DECLARACIÓN LEGAL ---------- ES-26

AVISO DE PROTECCIÓN DE DATOS ---------- ES-27

# INSTRUCCIONES DE SEGURIDAD

## Uso previsto

Las siguientes recomendaciones de seguridad están destinadas a evitar riesgos imprevistos o daños causados por una operación insegura o incorrecta del aparato. Revise el empaque y el aparato que acaba de comprar y asegúrese de que todo esté intacto para garantizar un funcionamiento seguro. Si encuentra algún daño, póngase en contacto con el vendedor o distribuidor. Tenga en cuenta que, por motivos de seguridad, no se permiten modificaciones o alteraciones en el aparato. El uso inapropiado puede causar peligros y la pérdida de garantía.

## Explicación de los símbolos

| | |
|---|---|
| | **Peligro**<br>Este símbolo indica que existen peligros para la vida y la salud de las personas debido a gases extremadamente inflamables. |
| | **Advertencia de voltaje eléctrico**<br>Este símbolo indica que existe peligro para la vida y la salud de las personas debido al voltaje. |
| | **Advertencia**<br>Indica un peligro inminente con un nivel medio de riesgo que, si no se evita, puede ocasionar la muerte o lesiones graves. |
| | **Precaución**<br>Indica un peligro con un nivel bajo de riesgo que, si no se evita, puede ocasionar lesiones leves o moderadas. |
| | **Atención**<br>Indica información importante, como daños materiales, pero no peligro. |
| | **Respete las instrucciones**<br>Este símbolo indica que solo un técnico especializado debe manipular el aparato de acuerdo con las instrucciones de funcionamiento. |

¡Lea detenida y atentamente estas instrucciones de funcionamiento antes de utilizar o poner en marcha el aparato y guárdelas cerca del lugar de instalación o del aparato para posteriores consultas!

# PRECAUCIONES PARA EVITAR UNA POSIBLE EXPOSICIÓN A ENERGÍA EXCESIVA DE MICROONDAS

a. No intente utilizar este horno microondas con la puerta abierta ya que esto puede provocar una exposición peligrosa a la energía de microondas. Es importante no anular ni manipular indebidamente los dispositivos de seguridad.
b. No coloque ningún objeto entre la parte frontal del horno y la puerta ni permita que la suciedad o residuos de limpiadores se acumulen en las superficies de sellado.
c. ADVERTENCIA: Si la puerta o el sello hermético de la puerta están dañados, el horno no se debe usar hasta que no lo haya reparado una persona competente.

## APÉNDICE

Si el aparato no se mantiene en buen estado de limpieza, la superficie se podría degradar, afectar su vida útil y resultar peligroso.

# INSTRUCCIONES DE SEGURIDAD IMPORTANTES

Para reducir los riesgos de incendio, descarga eléctrica, lesiones o exposición a energía de microondas en exceso cuando use el artefacto, siga las instrucciones básicas de precaución, entre las que se incluye lo siguiente:

**⚠ ADVERTENCIA**

- Lea y siga las instrucciones específicas: “PRECAUCIONES PARA EVITAR UNA POSIBLE EXPOSICIÓN A ENERGÍA EXCESIVA DE MICROONDAS”.
- Este aparato no está destinado para ser utilizado por personas (incluidos niños) con capacidades físicas, sensoriales o mentales reducidas, o con falta de experiencia y conocimiento, a menos que hayan recibido supervisión o instrucción sobre el uso del aparato por parte de una persona responsable de su seguridad.
- Se debe supervisar a los niños para asegurarse de que no jueguen con el aparato.
- Si el cable de alimentación está dañado, debe ser reemplazado por el fabricante, el centro de servicio autorizado o personas igualmente calificadas para evitar riesgos.
- ADVERTENCIA: Asegúrese de que el aparato esté apagado antes de reemplazar la lámpara, para evitar el riesgo de descarga eléctrica.
- ADVERTENCIA: Es un peligro que cualquier persona que no sea competente lleve a cabo cualquier servicio de mantenimiento o reparación que involucre quitar la tapa que protege contra la exposición a la energía de microondas.
- Sólo permita que los niños utilicen el horno sin supervisión, cuando las instrucciones

correspondientes se les ha dado a ellos, lo que permite que el niño utilice el horno con seguridad y entender los peligros del uso inadecuado.

- ADVERTENCIA: No se deben calentar líquidos ni alimentos en recipientes cerrados herméticamente, ya que pueden explotar.
- Cuando caliente los alimentos en recipientes de plástico o papel, esté atento al hormo, ya que existe la posibilidad de que se prendan fuego.
- Solamente use los utensilios adecuados para hornos de microondas.
- Si sale humo, apáguelo o desenchúfelo y deje la puerta cerrada para contener cualquier llama que pudiera surgir.
- Si calienta bebidas en el microondas, los líquidos podrían hervir con cierto retardo y erupcionar, por lo tanto, tenga cuidado al manipular el recipiente.
- Para evitar quemaduras, debe revolver o agitar el contenido de recipientes como los biberones y tarritos para comida de bebé, y controlar la temperatura antes de consumir.
- Los huevos con cáscara y los huevos duros no se deben calentar en hornos de microondas, ya que pueden explotar, incluso después de que hayan terminado de calentarse en el microondas.
- El horno debe limpiarse con regularidad y los restos de comida deben eliminarse.
- No mantener el horno en condiciones limpias podría provocar el deterioro de la superficie, que podría afectar negativamente la vida útil del aparato y posiblemente resultar en una situación peligrosa.
- El aparato no se debe instalar detrás de ninguna puerta decorativa, para evitar el sobrecalentamiento. (No aplica para artefactos con puerta decorativa).
- Solamente use la sonda de temperatura recomendada

para este horno. (Para los hornos provistos con la capacidad de usar una sonda para sensar temperatura).

- El horno microondas no se debe colocar dentro de un gabinete a menos que se haya probado en un gabinete.
- El horno microondas se debe usar con la puerta decorativa abierta. (Para los hornos con puerta decorativa).
- Este aparato está destinado para uso doméstico y otros similares, como:
  - áreas de cocina para el personal en tiendas, oficinas y otros entornos de trabajo;
  - por clientes en hoteles, moteles y otros entornos de tipo residencial;
  - casas de campo;
  - hospedajes de cama y desayuno.
- El horno microondas está previsto para calentar comidas y bebidas. Secar alimentos o ropa, calentar almohadillas térmicas, zapatillas, esponjas, ropa húmeda o cualquier artículo similar puede causar riesgo de lesiones o incendio.
- Los recipientes metálicos para alimentos o bebidas no están permitidos para cocinar con microondas.
- No limpie el aparato con un limpiador de vapor.
- Este aparato está destinado para ser usado en posición vertical.
- La superficie posterior del aparato se debe colocar contra una pared.

# LEA ATENTAMENTE Y GUÁRDELO PARA FUTURAS CONSULTAS SOLO PARA USO DOMÉSTICO (NO ES APTO PARA USO COMERCIAL)

# PARA REDUCIR EL RIESGO DE LESIONES REALICE UNA INSTALACIÓN CON CONEXIÓN A TIERRA

## ⚠ PELIGRO

Peligro de descarga eléctrica:
Tocar algunos de los componentes internos puede causar lesiones personales graves o la muerte. No intente desarmar este aparato.

## ⚠ ADVERTENCIA

Peligro de descarga eléctrica:
El uso inadecuado de la conexión a tierra puede provocar una descarga eléctrica. No conecte el aparato a un tomacorriente hasta que esté correctamente instalado y conectado a tierra.
Este aparato debe estar conectado a tierra. En caso de que se produzca un cortocircuito eléctrico, la conexión a tierra reduce el riesgo de descarga eléctrica al proporcionar una vía de escape para la corriente eléctrica.
Este aparato está equipado con un cable que tiene una conexión a tierra con un enchufe con conexión a tierra.
El enchufe debe estar conectado a un tomacorriente que esté correctamente instalado y conectado a tierra.
Consulte a un electricista o técnico de servicio calificado si las instrucciones de conexión a tierra no se entienden completamente, o si existen dudas sobre si el aparato está conectado a tierra correctamente.
Si es necesario usar un cable de extensión, utilice solamente un cable de 3 líneas.

1. Se proporciona un cable de alimentación corto con el propósito de reducir el riesgo de tropezarse o enredarse con un cable más largo.
2. Si utiliza un cable eléctrico largo o un cable de extensión:

1) La clasificación eléctrica marcada en el cable de extensión debe ser por lo menos igual que la clasificación eléctrica del aparato.
2) El cable de extensión debe ser un cable de 3 líneas con conexión a tierra.
3) El cable de extensión debe colocarse de tal manera que no cuelgue del borde de un mostrador ni de una mesa para que no pueda ser tirado por un niño o alguien pueda tropezarse accidentalmente.

# LIMPIEZA

Asegúrese de desenchufar el aparato de la fuente de alimentación.

1. Limpie el interior del horno después de usarlo con un paño ligeramente húmedo.
2. Limpie los accesorios de la forma habitual con agua jabonosa.
3. El marco y la junta de la puerta y las piezas adyacentes deben limpiarse cuidadosamente con un paño húmedo cuando estén sucios.
4. No utilizar limpiadores abrasivos fuertes o raspadores afilados de metal para limpiar el vidrio de la puerta del horno, ya que pueden rayar la superficie, lo que puede provocar la rotura del vidrio.
5. Consejo de limpieza para facilitar la limpieza de las paredes del interior del horno que pueden tocar

los alimentos cocinados: Coloque medio limón en un recipiente, agregue 300 ml de agua y caliente al 100 % de potencia de microondas durante 10 minutos. Limpie el horno con un paño suave y seco.

# UTENSILIOS

## ⚠ PRECAUCIÓN

Riesgo de lesiones personales:
Es un peligro que cualquier persona que no sea competente lleve a cabo cualquier servicio de mantenimiento o reparación que involucre quitar la tapa que protege contra la exposición a la energía de microondas.
Consulte el manual de instrucciones en “Materiales que puede utilizar en el horno microondas” o “Materiales a evitar en el horno microondas”. Existen algunos utensilios de cocina no metálicos que no son seguros para utilizar en el hornos microondas. En caso de duda, puede probar los utensilios de cocina en cuestión siguiendo el procedimiento a continuación.

**Prueba de los utensilios de cocina:**

- Inserte los utensilios de cocina en cuestión y un recipiente para microondas lleno con 1 taza (250 ml) de agua fría en el horno microondas.
- Cocine a máxima potencia durante 1 minuto.
- Sienta cuidadosamente la superficie de los utensilios de cocina. Si los utensilios de cocina está calientes, no los utilice para cocinar en el horno microondas.
- No exceda 1 minuto de cocción.

## Materiales que puede utilizar en el horno microondas

| Utensilios | Comentarios |
|---|---|
| Plato para dorar | Siga las instrucciones del fabricante. El fondo del plato para dorar debe estar por lo menos a 5 mm (3/16") por encima del plato giratorio. El uso incorrecto podría causar la rotura del plato giratorio. |
| Vajilla | Utilice solamente envolturas aptas para microondas. Siga las instrucciones del fabricante. No utilice platos agrietados ni astillados. |
| Jarras de vidrio | Retire siempre la tapa. Utilice únicamente para calentar los alimentos hasta que estén tibios. La mayoría de las jarras de vidrio no son resistentes al calor y podrían romperse. |
| Cristalería | Utilice solo cristalería apta para horno microondas. Asegúrese de que no contengan decoraciones metálicas. No utilice platos agrietados ni astillados. |
| Bolsas de cocción para horno | Siga las instrucciones del fabricante. No cierre con amarres metálicos. Realice perforaciones para permitir que se escape el vapor. |
| Platos y vasos de papel | Utilícelos solamente por poco tiempo de cocción o para calentar. No deje el horno microondas desatendido durante la cocción. |
| Toallas de papel | Utilícelo para cubrir los alimentos para recalentar y absorber la grasa. Utilícelas con supervisión solo por poco tiempo de cocción. |
| Papel de horno | Utilícelo como cubierta para evitar salpicaduras o como envoltura para cocinar al vapor. |
| Plástico | Utilice solamente envolturas aptas para microondas. Siga las instrucciones del fabricante. Utilice solamente si está etiquetado como “Apto para microondas”. Algunos recipientes de plástico se ablandan al calentarse la comida en el interior. Las "Bolsas para hervir" y las bolsas de plástico selladas deben cortarse, perforarse o ventilarse, como se indica en el paquete. |
| Envoltura de plástico | Utilice solamente envolturas aptas para microondas. Utilícela para envolver los alimentos durante la cocción y para retener la humedad. No permita que la envoltura de plástico toque los alimentos. |
| Termómetros | Utilice solamente termómetros aptos para microondas (termómetros para carnes y caramelos). |
| Papel encerado | Utilícelo como cubierta para evitar salpicaduras y para retener la humedad. |

## Materiales a evitar en el horno microondas

| Utensilios | Comentarios |
|---|---|
| Bandeja de aluminio | Podría causar arcos eléctricos. Utilice un plato apto para microondas. |
| Cartón para alimentos con asa de metal | Podría causar arcos eléctricos. Utilice un plato apto para microondas. |
| Utensilios de metal o con adornos de metal | El metal protege el alimento de la energía de microondas. Los adornos de metal pueden provocar arcos eléctricos. |
| Alambres de amarre | Podría causar arcos eléctricos y puede provocar un incendio en el horno microondas. |
| Bolsas de papel | Podría provocar un incendio en el horno microondas. |
| Espuma de plastico | La espuma de plástico puede derretir o contaminar el líquido en el interior cuando se expone a altas temperaturas. |
| Madera | La madera se seca cuando se usa en el horno microondas y puede partirse o agrietarse. |

# ESPECIFICACIONES

| Modelo | MMO20COAA-MPCBK |
|---|---|
| Voltaje nominal/Frecuencia | 220 V ~ 50 Hz |
| Potencia entrada | 1050 W |
| Potencia salida | 700 W |

# DESCRIPCIÓN DEL PRODUCTO

## Nombres de las partes y accesorios del horno

En caso de que haya diferencias entre el aparato y las imágenes de este manual, prevalecerá el producto.

Retire el horno y todos los materiales de la caja y del interior del horno.
Su horno viene con los siguientes accesorios:

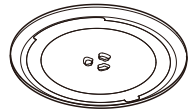

Plato de cristal

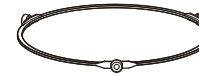

Conjunto de anillo giratorio

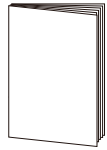

Manual de instrucciones

Eje del plato giratorio

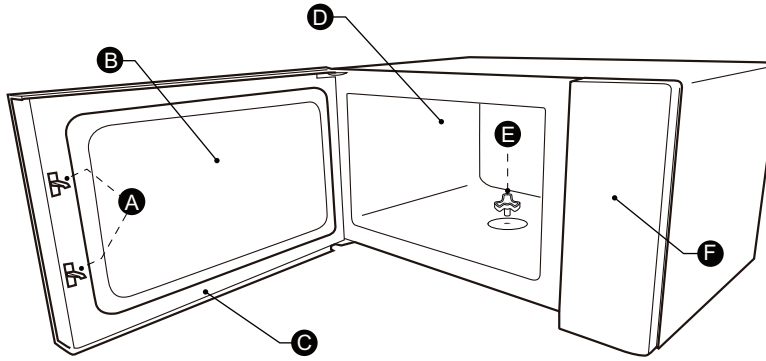


A) Sistema de bloqueo de seguridad
B) Ventana del horno
C) Conjunto de la puerta
D) Interior del horno
E) Eje del plato giratorio
F) Panel de control

# DESCRIPCIÓN DEL PRODUCTO

## Nombres de las partes y accesorios del horno

Limpieza del compartimento de cocción y colocación del plato giratorio. Para instalaciones nuevas, asegúrese de que se haya retirado todo el material de embalaje y de cinta adhesiva. Antes de utilizar el aparato para preparar alimentos por primera vez, deberá colocar el plato giratorio correctamente. Debe limpiar el compartimento de cocción y los accesorios.

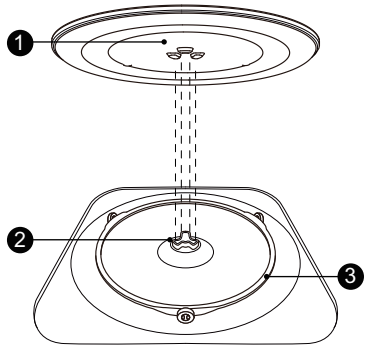


Cómo colocar el plato giratorio en su lugar:

1. Coloque el conjunto del anillo del plato giratorio ③ en el interior del compartimento de cocción.
2. Coloque el plato de cristal ① en el anillo del plato giratorio ③. Encaje las líneas curvas en relieve en el centro del fondo del plato giratorio de cristal entre las tres ranuras del eje. Asegúrese de que el plato de cristal ① encaje en el eje del plato giratorio ② en el centro del interior del compartimento de cocción. Los rodillos del eje deben encajar dentro del canal ranurado que está debajo del plato giratorio.

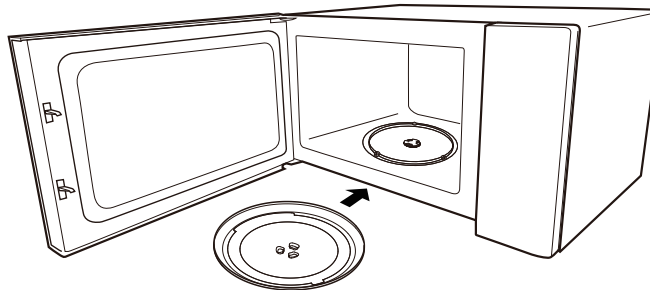

## NOTAS

1. Nunca utilice el aparato sin el plato giratorio. Asegúrese de que esté bien encajado. El plato giratorio puede girar en el sentido de las manecillas del reloj o en sentido contrario.
2. Nunca coloque el plato giratorio de cristal al revés. El plato giratorio de cristal debe girar libremente.
3. El plato giratorio de cristal y el anillo del plato giratorio deben utilizarse siempre durante la cocción.
4. Todos los alimentos y recipientes de alimentos se deben colocar siempre sobre el plato giratorio de cristal durante la cocción.
5. Nunca restrinja el movimiento del plato giratorio.
6. Si el plato giratorio de cristal o el anillo del plato giratorio se agrietan o se rompen, póngase en contacto con el centro de servicio autorizado más cercano.

# INSTALACIÓN DEL PRODUCTO

## Instalación en encimera

Retire todo el material de embalaje y los accesorios. Verifique el horno para asegurarse de que no haya ningún daño, como abolladuras o puerta rota. No lo instale si el horno está dañado.
Gabinete: Retire cualquier película protectora que se encuentre en la superficie del gabinete del horno microondas. No retire la cubierta de la guía de ondas adherida en el interior del horno para proteger el magnetrón.

# INSTALACIÓN

1. Elija una superficie plana que proporcione suficiente espacio libre para las aberturas de entrada y salida de aire.

- La altura mínima de instalación es de 85 cm.
- La superficie posterior del aparato se debe colocar contra una pared. Deje un espacio libre mínimo de 30 cm por encima del horno. Se requiere un espacio mínimo de 20 cm entre el horno y las paredes adyacentes.
- No retire las patas de la parte inferior del horno.
- El bloqueo de las aberturas de entrada y salida puede dañar el horno.
- Coloque el horno lo más alejado posible de radios y televisores. El funcionamiento del horno microondas puede causar interferencias en la recepción de señales de radio o televisión.

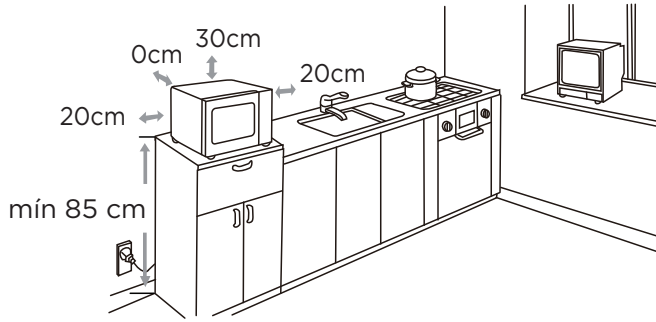


2. Conecte el horno en un tomacorriente doméstico estándar. Asegúrese de que el voltaje y la frecuencia sean las mismas que las de la etiqueta de características.

**⚠ ADVERTENCIA**

No instale el horno microondas sobre una placa de cocción u otro aparato que produzca calor. Si se instala cerca o sobre una fuente de calor, el horno podría dañarse y se anularía la garantía.

**La superficie accesible puede estar caliente durante el funcionamiento.**

# FUNCIONAMIENTO

## Panel de control

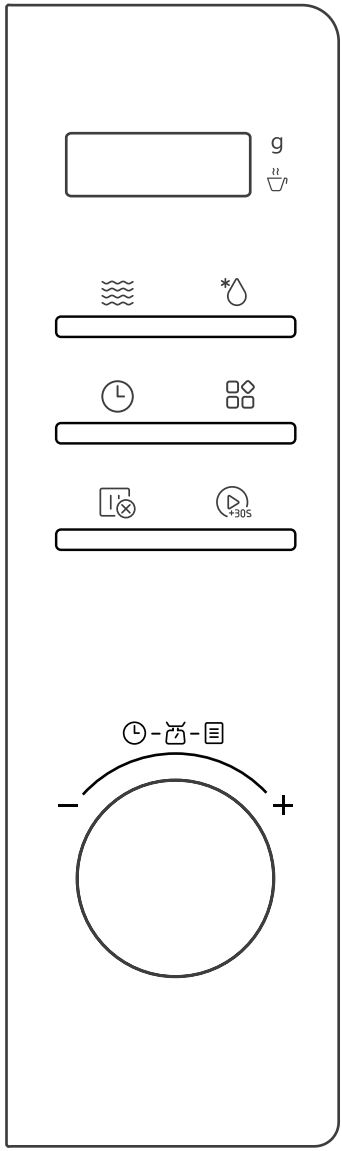


| | | | |
|---|---|---|---|
| | Microondas | | Descongelación por peso/descongelación por tiempo |
| | Temporizador de cocina/Reloj | | Limpieza del interior/ Desodorización del interior/Mantener caliente |
| | Detener/ Cancelar | | Inicio/+30seg |

# FUNCIONAMIENTO

## 1. Configuración del reloj

Después de conectar la unidad a la alimentación, se mostrará en la pantalla "0:00". La alarma sonará.

(1) Presione "" dos veces y, a continuación, se mostrará en la pantalla "00:00".

(2) Gire la perilla para configurar la hora.

(3) Presione "" para confirmar.

(4) Gire la perilla para configurar los minutos.

(5) Presione "" para confirmar. El reloj está configurado.

## Notas

(1) El reloj se visualiza en el formato de 12 horas. Si el reloj no está configurado, no funcionará cuando esté encendido.

(2) Para restablecer el reloj, repita los pasos 1 a 5.

## 2. Configuración del temporizador de cocina

(1) Presione "" una vez y, a continuación, se mostrará en la pantalla "00:00".

(2) Gire la perilla para configurar el tiempo deseado. El valor de tiempo máximo es "95:00".

(3) Presione "" para confirmar. El temporizador comienza la cuenta regresiva.

## Notas

(1) No se puede configurar ningún otro programa durante el funcionamiento del temporizador de cocina.

(2) El temporizador de cocina es un temporizador.

## 3. Cocción por microondas

10 niveles de potencia disponibles.

| Nivel | 10 | 9 | 8 | 7 | 6 | 5 | 4 | 3 | 2 | 1 |
|---|---|---|---|---|---|---|---|---|---|---|
| Potencia | 100% | 90% | 80% | 70% | 60% | 50% | 40% | 30% | 20% | 10% |
| Pantalla | P100 | P90 | P80 | P70 | P60 | P50 | P40 | P30 | P20 | P10 |

(1) Presione "" una vez y, a continuación, la pantalla mostrará "P100".

(2) Presione "" varias veces o gire la perilla para configurar el nivel de potencia. Hay 10 niveles de potencia disponibles.

(3) Presione “(▷ +30S)” para confirmar.

(4) Gire la perilla para configurar el tiempo de cocción. El valor de tiempo máximo es “95:00”.

(5) Presione "(▷ +30S)" para iniciar la cocción.

## 4. Descongelar por peso

(1) Presione “*💧” una vez y, a continuación, se mostrará en la pantalla “dES1”.

(2) Gire la perilla para configurar el peso de los alimentos. El rango de peso es de 100 hasta 1500 g.

(3) Presione "(▷ +30S)" para iniciar la descongelación.

### Nota

La alarma sonará para recordarle que debe dar vuelta los alimentos durante la descongelación. Si no hay ninguna operación, el horno microondas seguirá funcionando.

## 5. Descongelar por tiempo

(1) Presione “*💧” dos veces y, a continuación, se mostrará en la pantalla “dES2”.

(2) Gire la perilla para configurar el tiempo de descongelación. El valor de tiempo de descongelación máximo es “95:00”.

(3) Presione "(▷ +30S)" para iniciar la descongelación.

### Notas

(1) La alarma sonará para recordarle que debe dar vuelta los alimentos durante la descongelación. Si no hay ninguna operación, el horno microondas seguirá funcionando.

(2) La potencia de descongelación es P30 y no se puede cambiar.

## 6. Cocción rápida

En el modo de espera, presione “(▷ +30S)” para cocinar los alimentos con un nivel de potencia del 100 % durante 30 segundos.

Cada pulsación del mismo botón puede aumentar el tiempo de cocción en 30 segundos y el valor de tiempo máximo es de “95:00”.

## Notas

(1) En el estado de cocción y descongelación por tiempo, cada vez que presione "(+30S)" puede aumentar el tiempo de cocción en 30 segundos (excepto para la descongelación por peso y el menú automático).

(2) En el estado de cocción y descongelación por tiempo, gire la perilla para cambiar el tiempo de cocción.

## 7. Cocción en múltiples etapas

Ejemplo: Descongele los alimentos durante 5 minutos y luego cocine con un 80% de potencia de microondas durante 7 minutos.

(1) Presione "*" dos veces y, a continuación, se mostrará en la pantalla "dES2".

(2) Gire la perilla para configurar el tiempo de descongelación deseado en 5 minutos.

(3) Presione "≋" una vez y, a continuación, la pantalla mostrará "P100".

(4) Presione "≋" varias veces o gire la perilla para configurar el nivel de potencia en P80.

(5) Presione "(+30S)" para confirmar la potencia del microondas.

(6) Gire la perilla para configurar el tiempo de cocción en 7 minutos.

(7) Presione "(+30S)" para iniciar la cocción.

## Notas

(1) Se pueden configurar dos etapas de cocción en la cocción en múltiples etapas.

(2) Si configura la función de descongelación, se activará automáticamente en la primera etapa.

(3) Las funciones de temporizador de cocina, menú automático, mantener caliente, desodorización del interior y limpieza del interior no se pueden configurar en la cocción en múltiples etapas.

## 8. Menú automático

(1) Gire la perilla a la derecha para ingresar a la función de menú automático y, a continuación, se mostrará en la pantalla "1".

(2) Continúe girando la perilla para elegir el menú que necesita. Hay 11 menús automáticos disponibles.

(3) Presione "(+30S)" para confirmar.

# FUNCIONAMIENTO

(4) Gire la perilla para ajustar el peso de los alimentos o el tiempo de cocción.

(5) Presione "+30S" para iniciar la cocción.

**Nota**

Para el menú "1 Palomitas de maíz", omita el paso 4.

## Tabla del menú automático

| Menú | Peso/Tiempo de cocción | Pantalla | Potencia |
|---|---|---|---|
| 1 Palomitas de maíz | 100 g | 100 | P100 |
| 2 Papas | 1 (230 g) | 1 | |
| | 2 (460 g) | 2 | |
| | 3 (690 g) | 3 | |
| 3 Pizza | 100 g | 100 | |
| | 200 g | 200 | |
| | 400 g | 400 | |
| 4 Bebidas | 1 taza (120 ml) | 1 | |
| | 2 tazas (240 ml) | 2 | |
| | 3 tazas (360 ml) | 3 | |
| 5 Carne (Cerdo) | 250 g | 250 | P60+P00+P50+P20+P10 |
| | 450 g | 450 | |
| | 650 g | 650 | |
| 6 Pollo | 250 g | 250 | |
| | 450 g | 450 | |
| | 650 g | 650 | |
| 7 Pescado | 250 g | 250 | |
| | 350 g | 350 | |
| | 450 g | 450 | |

# FUNCIONAMIENTO

| Menú | Peso/Tiempo de cocción | Pantalla | Potencia |
|---|---|---|---|
| 8 Arroz | 200 g | 200 | P100+P50 |
| | 400 g | 400 | |
| 9 Recalentar | 200 g | 200 | P100 |
| | 400 g | 400 | |
| | 600 g | 600 | |
| 10 Calentar hacia arriba | 5 s - 95 min | 0:05-95:00 | P60 |
| 11 Derretir | 100 g | 100 | P70 |
| | 200 g | 200 | |

## 9. Mantener caliente

(1) En el modo de espera, presione “ ” una vez y, a continuación, se mostrará en la pantalla “L01”.

(2) Presione “ +30S ” para confirmar.

(3) Gire la perilla para configurar el tiempo. El valor de tiempo máximo es “95:00”.

(4) Presione “ +30S ” para iniciar la función mantener caliente.

## 10. Desodorización del interior

(1) En el modo de espera, presione “ ” dos veces y, a continuación, se mostrará en la pantalla “L02”.

(2) Presione “ +30S ” para comenzar a desodorizar en 5 minutos.

### Nota

Para eliminar el olor del horno, el horno funcionará con ventilador.

## 11. Limpieza del interior

Limpie el interior del horno microondas con regularidad para prolongar su vida útil.

# FUNCIONAMIENTO

(1) Coloque 250 ml de agua en un recipiente de 500 ml y, a continuación, colóquelo en el horno microondas.

(2) Presione “” tres veces y, a continuación, se mostrará en la pantalla “L03”.

(3) Presione “” para iniciar la limpieza en 5 minutos.

## Notas

(1) Antes de utilizar el horno microondas, limpie los residuos del interior.

(2) Una vez finalizada la limpieza, es necesario limpiar las manchas con un paño.

## 12. Función de bloqueo para niños

Puede usar esta función para evitar que los niños enciendan el horno accidentalmente.

Para activar el bloqueo:

En el modo de espera, mantenga presionado “” durante tres segundos. Sonará un pitido largo y se mostrará en la pantalla “”.

Para desactivar el bloqueo:

En el estado bloqueado, mantenga presionado “” durante tres segundos. Sonará un pitido largo.

## 13. Función de reposición del plato giratorio

Puede utilizar esta función para reposicionar el plato giratorio a su posición original en el horno microondas después de la cocción. De este modo, le resultará más fácil retirar los alimentos del horno microondas. La función de reposición del plato giratorio está activada de forma predeterminada.

## Notas

(1) Esta función es válida para una cocción completa. Si presiona “” y abre o cierra la puerta del horno durante la cocción, esta función se invalidará.

(2) Si abre la puerta del horno o presiona “” durante el proceso de reposición del plato giratorio, el horno microondas pasará al modo de espera.

(3) Si el tiempo de cocción es de 5 minutos, la precisión del plato giratorio es de 30 grados.

## 14. Modo de silencio

Para activar el modo de silencio:

En el modo de espera, mantenga presionado “” durante 3 segundos. La alarma sonará. Al presionar los botones, no se emitirá ningún sonido.

Para desactivar el modo de silencio:

En el modo de silencio, mantenga presionado “” durante 3 segundos. La alarma sonará.

## 15. Función de consulta

(1) Si se ha configurado el reloj, la hora actual se mostrará durante tres segundos presionando “” en el estado de cocción.

(2) En el estado de cocción por microondas, presione “” para ver el nivel de potencia. Se mostrará durante tres segundos.

# SOLUCIÓN DE PROBLEMAS

| Normal | |
|---|---|
| El horno microondas interfiere en la recepción de la señal de televisión. | La recepción de las señales de radio y televisión se pueden ver interferidas cuando funciona el horno microondas. Es similar a la interferencia de pequeños electrodomésticos, como una mezcladora, una aspiradora o un ventilador eléctrico.<br>Normal. |
| Luz tenue del horno | En la cocción por microondas con baja potencia, la luz puede volverse tenue. Normal. |
| Se acumula humo en la puerta, sale aire caliente por la ventilación. | Mientras funciona, puede salir humo de los alimentos. La mayor parte saldrá por la ventilación. Pero algo puede acumularse en un lugar frío como la puerta del horno.<br>Normal. |
| El horno se activó por accidente sin alimentos dentro. | Está prohibido hacer funcionar el artefacto sin alimentos dentro. Es muy peligroso. |

| Problema | Posible causa | Solución |
|---|---|---|
| El horno no se puede activar. | (1) El cable de alimentación no está bien enchufado. | • Desenchúfelo. A continuación, vuelva a enchufarlo después de 10 segundos. |
| | (2) Puede haber saltado un fusible o se puede haber activado el cortacorriente. | • Reemplace el fusible o reinicie el cortacorriente (reparado por personal profesional de nuestra empresa) |
| | (3) Hay problemas con el tomacorriente. | • Pruebe el tomacorriente con otros artefactos eléctricos. |
| El horno no calienta. | (4) La puerta no está bien cerrada. | • Cierre bien la puerta. |

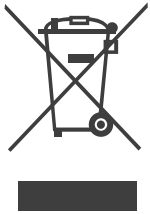

Según las normativas para la eliminación de equipos electrónicos y eléctricos (Waste of Electrical and Electronic Equipment, WEEE), al equipo le corresponde la recolección selectiva y el tratamiento por separado bajo WEEE. Si en cualquier momento necesita eliminar este producto, NO lo deseche con los residuos domésticos. Envíe este producto a los puntos de recolección WEEE disponibles.

# MARCAS COMERCIALES, DERECHOS DE AUTOR Y DECLARACIÓN LEGAL

Midea El logotipo, las marcas denominativas, el nombre comercial, la imagen comercial y todas las versiones de los mismos son activos valiosos de Midea Group y/o sus filiales ("Midea"), de las que Midea posee marcas comerciales, derechos de autor y otros derechos de propiedad intelectual, y todo el fondo de comercio derivado del uso de cualquier parte de una marca comercial de Midea. El uso de la marca Midea con fines comerciales sin el consentimiento previo por escrito de Midea puede constituir una infracción de la marca o una competencia desleal en violación de las leyes pertinentes.

Este manual ha sido creado por Midea, y Midea se reserva todos los derechos de autor del mismo. Ninguna entidad o individuo puede usar, duplicar, modificar, distribuir en su totalidad o en parte este manual, o agrupar o vender con otros productos sin el consentimiento previo por escrito de Midea.

Todas las funciones e instrucciones descritas estaban actualizadas en el momento de imprimir este manual. Sin embargo, el producto real puede variar debido a funciones y diseños mejorados.

# AVISO DE PROTECCIÓN DE DATOS

Para la prestación de los servicios acordados con el cliente, nos comprometemos a cumplir sin restricciones todas las estipulaciones de la ley de protección de datos aplicable, de conformidad con los países acordados en los que se prestarán los servicios al cliente.

En general, nuestro tratamiento de datos tiene por objeto cumplir nuestra obligación contractual con usted y, por motivos de seguridad del producto, salvaguardar sus derechos en relación con la garantía y el registro del producto. En algunos casos, pero solo si se garantiza la protección de datos adecuada, los datos personales podrían transferirse a destinatarios ubicados fuera del Espacio Económico Europeo.

Si desea, puede solicitar más información al respecto. Puede ponerse en contacto con nuestro responsable de protección de datos a través de **MideaDPO@midea.com**. Para ejercer sus derechos, como el derecho a oponerse al tratamiento de sus datos personales con fines de marketing directo, póngase en contacto con nosotros a través de **MideaDPO@midea.com**. Para obtener más información, siga el código QR.

Midea

*make yourself at home*

www.midea.com

© Midea 2024. Todos los derechos reservados